Agencia de Renovación del Territorio

CAREPA TRABAJO TESÓN 1983

ACTA DE OBRA #4 Y FINAL
MUNICIPIO DE CAREPA
DEPARTAMENTO DE ANTIOQUIA
REPÚBLICA DE COLOMBIA

CONTRATO DE OBRA:	LP-001-2024
CONTRATANTE:	MUNICIPIO DE CAREPA – ANTIOQUIA - NIT 890985316-8
CONTRATISTA:	RAING PROYECTOS S.A.S - 901.840.929-0
CONTRATO DE INTERVENTORÍA:	CM-001-2024
INTERVENTORÍA:	WILMAR LOZANO MOSQUERA - 1.077.427.408-8
SUPERVISOR DEL CONTRATO:	INGENIERO PITERSON ALEXANDER TRELLEZ URUETA - SECRETARIO DE INFRAESTRUCTURA
OBJETO:	MEJORAMIENTO DE LA VÍA QUE COMUNICA LA VEREDA EL ENCANTO CON EL CORREGIMIENTO EL SILENCIO DEL MUNICIPIO DE CAREPA, DEPARTAMENTO DE ANTIOQUIA
VALOR INICIAL:	DOS MIL TRESCIENTOS CINCUENTA Y TRES MILLONES SETENTA Y DOS MIL QUINIENTOS NOVENTA Y OCHO PESOS M/L ($ 2.353.072.598)
VALOR ADICIÓN No. 01:	OCHENTA Y UN MILLONES SEISCIENTOS CINCUENTA Y CINCO MIL CIENTO OCHENTA Y CINCO PESOS M/L ($ 81.655.185)
VALOR TOTAL:	DOS MIL CUATROCIENTOS TREINTA Y CUATRO MILLONES SETECIENTOS VEINTISIETE MIL SETECIENTOS OCHENTA Y DOS PESOS M/L ($ 2.434.727.782)
PLAZO TOTAL CON ADICIONES:	ONCE (11) MESES
FECHA DE INICIO:	VEINTISEIS (26) DE NOVIEMBRE DE 2024
FECHA DE TERMINACIÓN INICIAL:	VEINTISEIS (26) DE FEBRERO DE 2025
FECHA DE TERMINACIÓN FINAL:	VEINTISEIS (26) DE OCTUBRE DE 2025

N°	ITEM DE PAGO	ESPECIFICACIONES		DESCRIPCIÓN	UND.	CANTIDAD	VALOR UNITARIO	VALOR TOTAL	CONDICIONES ACTUALIZADAS		ACTA DE RECIBO PARCIAL DE OBRA No. 1, No. 2 Y No. 3 DE FECHA 05 DE SEPTIEMBRE DE 2025		BALANCE DE OBRA # 1 (MAYORES Y MENORES)		CONDICIONES ACTUALIZADAS		ACTA DE RECIBO DE OBRA No. 4 Y FINAL DE FECHA 26 DE OCTUBRE DE 2025		OBRA ACUMULADA	
		GENERAL	PARTICULAR						CANTIDAD	VALOR TOTAL	CANTIDAD	VALOR TOTAL	CANTIDAD	VALOR TOTAL	CANTIDAD	VALOR TOTAL	CANTIDAD	VALOR TOTAL	CANTIDAD	VALOR TOTAL
				I - EXPLANACIONES																
1	600.1.1	600-13		EXCAVACIONES VARIAS SIN CLASIFICAR (Incluye retiro disposicion final)	m3	740,27	$ 92.883,00	$ 68.758.498,00	0,00	$ 0,00	0,00	$ 0,00	0	$ 0,00	0	$ 0,00	0,00	$ 0,00	0,00	$ 0,00
2	220,1	220-13		TERRAPLENES	m3	932,40	$ 206.569,00	$ 192.604.936,00	0,00	$ 0,00	0,00	$ 0,00	0	$ 0,00	0	$ 0,00	0,00	$ 0,00	0,00	$ 0,00
Subtotal								**$ 261.363.434,00**		**$ 0,00**		**$ 0,00**	**0**	**$ 0,00**	**0**	**$ 0,00**		**$ 0,00**		**$ 0,00**
				II - AFIRMADOS, SUBBASES Y BASES																
3	320.3	320-13		SUBBASE GRANULAR CLASE C	m3	600,00	$ 245.806,00	$ 147.484.800,00	900,00	$ 221.227.200,00	900,00	$ 221.227.200,00	-4,46	-$ 1.097.286,91	895,54	$ 220.129.913,09	-4,46	-$ 1.097.287,00	895,54	$ 220.129.913,00
Subtotal								**$ 147.484.800,00**		**$ 221.227.200,00**		**$ 221.227.200,00**		**-$ 1.097.286,91**		**$ 220.129.913,09**		**-$ 1.097.287,00**		**$ 220.129.913,00**
				III - ESTRUCTURA DE PAVIMENTO																
4	500,10	500-13		PAVIMENTO EN CONCRETO HIDRÁULICO MR=3.8 Mpa (Incluye acero transferencias longitudinal y transversal y juntas)	m3	750,00	$ 1.490.819,00	$ 1.118.114.250,00	750,00	$ 1.118.114.250,00	750,00	$ 1.118.114.250,00	-3,72	-$ 5.545.846,68	746,28	$ 1.112.568.403,32	-3,72	-$ 5.545.847,00	746,28	$ 1.112.568.403,00
Subtotal								**$ 1.118.114.250,00**		**$ 1.118.114.250,00**		**$ 1.118.114.250,00**		**-$ 5.545.846,68**		**$ 1.112.568.403,32**		**-$ 5.545.847,00**		**$ 1.112.568.403,00**
				IV - ESTRUCTURAS Y DRENAJES																
5	600.1.1	600-13		EXCAVACIONES VARIAS SIN CLASIFICAR	m3	414,92	$ 92.883,00	$ 38.539.014,00	0,00	$ 0,00	0,00	$ 0,00	0	$ 0,00	0	$ 0,00	0,00	$ 0,00	0,00	$ 0,00
6	610.2	610-13		RELLENOS PARA ESTRUCTURAS CON RECEBO	m3	57,21	$ 163.240,00	$ 9.338.960,00	0,00	$ 0,00	0,00	$ 0,00	0	$ 0,00	0	$ 0,00	0,00	$ 0,00	0,00	$ 0,00
7	640.1	640-13		ACERO DE REFUERZO FY 420 MPA	kg	20178,72	$ 10.691,00	$ 215.741.387,00	15916,94	$ 170.167.984,00	12068,15	$ 129.020.626,00	75,46	$ 806.764,24	15.992,40	$ 170.974.748,40	3924,25	$ 41.954.122,00	15992,40	$ 170.974.748,00
8	661.1	661-13		TUBERÍA DE CONCRETO REFORZADO CLASE D DE 900 MM DE DIAMETRO INTERIOR	m	22,50	$ 1.388.161,00	$ 31.233.623,00	0,00	$ 0,00	0,00	$ 0,00	0	$ 0,00	0	$ 0,00	0,00	$ 0,00	0,00	$ 0,00
9	630.4	630-13		CONCRETO RESISTENCIA 21MPA (D)	m3	38,13	$ 1.052.833,00	$ 40.144.522,00	0,00	$ 0,00	0,00	$ 0,00	0	$ 0,00	0	$ 0,00	0,00	$ 0,00	0,00	$ 0,00
10	671.3		671-13P	CUNETA DE CONCRETO VACIADA IN SITU, INCLUYE LA CONFORMACION DE LA SUPERFICIE DE APOYO	m3	384,00	$ 948.380,00	$ 364.177.920,00	357,50	$ 339.045.850,00	229,82	$ 217.954.321,00	-16,48	-$ 15.625.954,62	341,02	$ 323.419.895,38	111,21	$ 105.465.575,00	341,02	$ 323.419.896,00
Subtotal								**$ 699.175.426,00**		**$ 509.213.834,00**		**$ 346.974.947,00**		**-$ 14.819.190,38**		**$ 494.394.643,78**		**$ 147.419.697,00**		**$ 494.394.644,00**
				V - SEÑALIZACIÓN Y SEGURIDAD																
11	710.1	710-13		SEÑAL VERTICAL DE TRÁNSITO VERTICAL TIPO 1 CON LÁMINA RETRORREFLECTIVA TIPO III (75X75)	Und	10,00	$ 862.652,00	$ 8.626.520,00	12,00	$ 10.351.824,00	0,00	$ 0,00	-	$ 0,00	12,00	$ 10.351.824,00	12,00	$ 10.351.824,00	12,00	$ 10.351.824,00
12	700.1	700-13		LINEA DEMARCACIÓN CON PINTURA EN FRÍO	ml	3000,00	$ 4.301,00	$ 12.903.000,00	3186,00	$ 13.702.986,00	0,00	$ 0,00	-	$ 0,00	3.186,00	$ 13.702.986,00	3186,00	$ 13.702.986,00	3186,00	$ 13.702.986,00
Subtotal								**$ 21.529.520,00**		**$ 24.054.810,00**		**$ 0,00**		**$ 0,00**		$ 24.054.810,00		**$ 24.054.810,00**		**$ 24.054.810,00**
				ITEMS NO PREVISTOS																
NP01				Localización, trazado y replanteo con comision topografica	m2		$ 2.798,06	$ 0,00	6400,00	$ 17.907.610,00	6400,00	$ 17.907.610,00	-	$ 0,00	6.400,00	$ 17.907.609,60	0,00	$ 0,00	6400,00	$ 17.907.610,00
NP02				Mejoramiento de subrasante con afirmado	m3		$ 239.132,14	$ 0,00	1717,93	$ 410.812.269,00	1717,93	$ 410.812.269,00	84,57	$ 20.224.362,34	1.802,50	$ 431.036.631,71	84,57	$ 20.224.362,00	1802,50	$ 431.036.631,00
NP03				EXCAVACIÓN EN MATERIAL COMÚN DE LA EXPLANACIÓN Y CANALES	m3		$ 35.029,95	$ 0,00	799,11	$ 27.992.641,00	799,11	$ 27.992.641,00	35,34	$ 1.237.961,10	834,45	$ 29.230.602,50	35,34	$ 1.237.961,00	834,45	$ 29.230.603,00
Subtotal								**$ 0,00**		**$ 456.712.520,00**		**$ 456.712.520,00**		**$ 21.462.323,44**		**$ 478.174.843,81**		**$ 21.462.323,00**		**$ 478.174.844,00**
				SUBTOTAL OBRAS (ETAPA II)				**$ 2.247.967.430,00**		**$ 2.328.322.614**		**$ 2.143.028.917,00**		**$ 0,0**		**$ 2.328.322.614,0**		**$ 185.293.696,00**		**$ 2.329.322.614**
				V- PLAN DE GESTION INTEGRAL DE LA OBRA y COSTOS AMBIENTALES												**$ 0,00**				
13	1.010			IMPLEMENTACIÓN DEL PGIO (SST, Calidad, Ambiental, Transito,etc.)	Und	1,00	$ 51.820.627,00	**$ 51.820.627,00**	1,00	**$ 51.820.627,00**	0,00	**$ 0,00**					1,00	**$ 51.820.627,00**	1,00	**$ 51.820.627,00**
				1. IMPLEMETACIÓN PGIO - EJE SST	Und	1,00	$ 2.025.000,00		1,00	$ 2.025.000,00	0,00	$ 0,00					0,00	$ 0,00	0,00	$ 0,00
				2. IMPLEMETACION PGIO - EJE AMBIENTAL (en caso de ser requerido)	Und	1,00	$ 15.644.466,00		1,00	$ 15.644.466,00	0,00	$ 0,00					0,00	$ 0,00	0,00	$ 0,00
				3. IMPLEMETACION PGIO - EJE CALIDAD	Und	1,00	$ 1.375.000,00		1,00	$ 1.375.000,00	0,00	$ 0,00					0,00	$ 0,00	0,00	$ 0,00
				4. IMPLEMENTACIÓN DE PLAN DE MANEJO DE TRÁNSITO	Und	1,00	$ 32.776.161,00		1,00	$ 32.776.161,00	0,00	$ 0,00					0,00	$ 0,00	0,00	$ 0,00
				VI - COSTO ETAPA I (AJUSTE Y APROPIACION ESTUDIOS Y DISEÑOS)																
14			E1-O	Etapa I (Ajuste y Apropiación, incluye IVA)	Gl	1,00	$ 53.584.541,00	**$ 53.584.541,00**		$ 53.584.541,00										$ 53.584.541,00
				COSTO TOTAL DE OBRA (ETAPA I +ETAPA II)				**$ 2.353.072.598,00**		**$ 2.434.727.782,00**		**$ 2.143.028.917,00**						**$ 238.114.323,00**		**$ 2.434.727.782,00**

Firma:
Nombre: LIANIS JULIETH ANAYA MEJIA
Representante Legal o Apoderado
RAING PROYECTOS S.A.S
Contratista

Firma:
Nombre: WILMAR LOZANO MOSQUERA
Representante Legal o Apoderado
Interventoria
Matricula No.: 05202202529 ANT

Firma:
Nombre: PITERSON ALEXANDER TRELLEZ URUETA
Secretario de Infraestructura Física
Municipio de Carepa
Supervisor

RAING PROYECTOS S.A.S. NIT. 901.640.929 - 0	**ACTA PARCIAL DE OBRA #4**	**CÓDIGO:**
		VERSIÓN:01
	MEMORIAS DE CÁLCULO DE OBRA	**PÁGINA: 1 DE 1**

FECHA	**DD**	26	**MM**	10	**AA**	2025	**CORTE N°**	4	**ELABORÓ**		
OBJETO DEL CONTRATO:	MEJORAMIENTO DE LA VIA QUE COMUNICA LA VEREDA EL ENCANTO CON EL CORREGIMIENTO EL SILENCIO, MUNICIPIO DE CAREPA, DEPARTAMENTO DE ANTIOQUIA.										
INTERVENTOR:	WILMAR LOZANO MOSQUERA							**NIT O C.C.**	1.077.427.408-8	**CONTRATO DE INTERVENTORIA N°**	CM-001-2024
CONTRATISTA:	RAING PROYECTOS S.A.S.							**NIT O C.C.**	901.640.929-0	**CONTRATO DE OBRA N°**	LP-001-2024

NP01	**ITEM NO PREVISTO**	**ÍTEM**	Localización, trazado y replanteo con comision topografica	**UNID.**	**ml**	**UBICACIÓN**
						VEREDA EL ENCANTO CAREPA

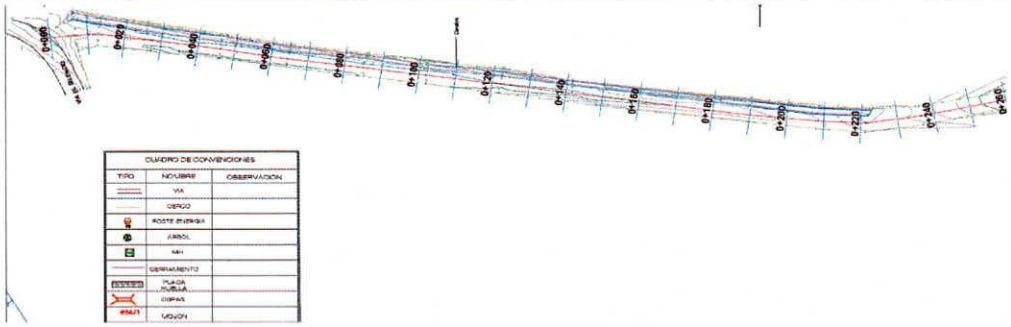

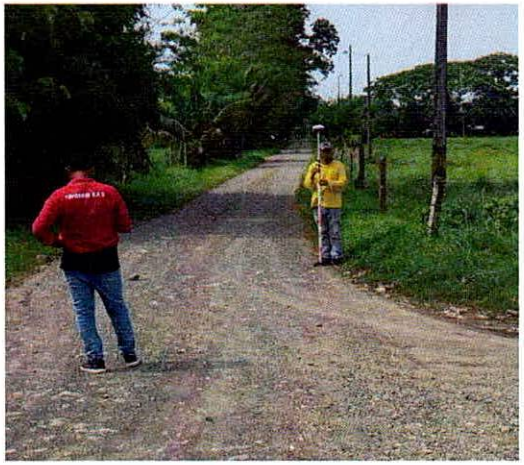

Localización	Dimensiones Ancho	Alto	Longitud	No Elem.	Medida Total
Abscisa K1+052 a Abscisa K1+108	6,40		56,00		358,40
Abscisa K0+787 a Abscisa K0+996	6,40		209,00		1.337,60
Abscisa K0+532 a Abscisa K0+736	6,40		203,75		1.304,00
Abscisa K0+000 a Abscisa K0+532	6,40		531,25		3.400,00
Longitud de pagada restada	6,40		4,96	-1,00	- 31,74
Subtotal Acta Parcial #1					3.000,00
Subtotal Acta Parcial #2					3.368,26
TOTAL					**6.368,26**

ELDER LAZARO MENA HERNÁNDEZ
DIRECTOR DE OBRA
N.T.P. 05202181146 ANT

RONALD ROBLEDO ROBLEDO
DIRECTOR DE INTERVENTORIA
N.T.P. 05202140760 ANT

RAING PROYECTOS S.A.S. NIT. 901.640.929-0	**ACTA PARCIAL DE OBRA #4**	**CÓDIGO:**
		VERSIÓN:01
	MEMORIAS DE CÁLCULO DE OBRA	**PÁGINA: 1 DE 1**

FECHA	**DD**	26	**MM**	10	**AA**	2025	**CORTE N°**	4	**ELABORÓ**	
OBJETO DEL CONTRATO:	MEJORAMIENTO DE LA VIA QUE COMUNICA LA VEREDA EL ENCANTO CON EL CORREGIMIENTO EL SILENCIO, MUNICIPIO DE CAREPA, DEPARTAMENTO DE ANTIOQUIA.									
INTERVENTOR:	WILMAR LOZANO MOSQUERA							**NIT O C.C.**	1.077.427.408-8	**CONTRATO DE INTERVENTORIA N°** CM-001-2024
CONTRATISTA:	RAING PROYECTOS S.A.S.							**NIT O C.C.**	901.640.929-0	**CONTRATO DE OBRA N°** LP-001-2024

NP02	**ITEM NO PREVISTO**	**ÍTEM**	Mejoramiento de subrasante con afirmado	**UNID.**	m3	**UBICACIÓN**	**VEREDA EL ENCANTO CAREPA**

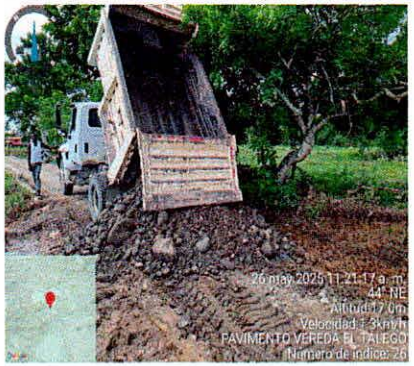

Localización	Dimensiones Ancho	Alto	Longitud	No Elem.	Medida Total
Abcs K1+052 a K0+1108 lado izquierdo	2,30	0,58	56,00		74,70
Abcs K1+052 a K0+1108 lado derecho	1,69	0,48	56,00		45,43
Abcs K0+945 a K0+996 lado izquierdo	1,60	1,18	51,00		96,29
Abcs K0+881 a K0+945 lado izquierdo	0,90	0,61	64,00		35,14
Abcs K0+817 a K0+881 lado izquierdo	1,00	0,45	64,00		28,80
Abcs K0+881 a K0+980 lado derecho	0,90	0,58	96,00		50,11
Abcs K0+873 a K0+881 lado derecho	0,55	0,40	8,00		1,76
Abcs K0+851 a K0+873 lado derecho	0,90	0,40	22,00		7,92
Abcs K0+887 a K0+851 lado derecho	1,70	0,45	64,00		48,96
Abcs K0+787 a K0+817 lado izquierdo	1,00	0,40	30,00		12,00
Abcs K0+720 a K0+736 lado izquierdo	1,80	0,70	16,00		20,16
Abcs K0+710 a K0+720 lado izquierdo	2,50	0,50	10,00		12,50
Abcs K0+710 a K0+730 lado derecho	2,35	0,70	20,00		32,90
Abcs K0+685 a K0+710 lado derecho	1,70	0,70	25,00		29,75
Abcs K0+670 a K0+710 lado izquierdo	2,40	0,92	40,00		88,32
Abcs K0+620 a K0+660 lado derecho	1,80	0,75	40,00		54,00
Abcs K0+620 a K0+645 lado izquierdo	2,30	0,90	25,00		51,75
Abcs K0+460 a K0+550 lado derecho	2,40	0,65	90,00		140,40
Abcs K0+420 a K0+460 lado derecho	2,20	0,70	40,00		61,60
Abcs K0+330 a K0+420 lado derecho	2,20	0,71	90,00		140,58
Abcs K0+290 a K0+330 lado derecho	2,20	0,68	50,00		74,80
Abcs K0+200 a K0+290 lado derecho	2,20	0,65	25,00		35,75
Lleno de mejoramiento para calzada (Ancho=6m)					
Abcs K1+052 a K1+108 calzada completa	6,00	0,05	56,00		16,80
Abcs K0+787 a K0+996 calzada completa	6,00	0,02	209,00		
Abcs K0+584 a K0+736 calzada completa	6,00	0,37	152,00		337,44
Abcs K0+370 a K0+575 calzada completa	6,00	0,18	205,00		221,40
Abcs K0+040 a K0+370 calzada completa	6,00	0,04	340,00		83,25
Subtotal Acta Parcial #1					1.620,51
Subtotal Acta Parcial #2					97,42
Subtotal Acta Parcial #4					84,57
TOTAL					**1.802,50**

ELDER LAZARO MENA HERNANDEZ
DIRECTOR DE OBRA
N.T.P. 05202181146 ANT

RONALD ROBLEDO ROBLEDO
DIRECTOR DE INTERVENTORIA
N.T.P. 05202140760 ANT

RAING PROYECTOS S.A.S.	**ACTA PARCIAL DE OBRA #4**	**CÓDIGO:**
		VERSIÓN:01
	MEMORIAS DE CÁLCULO DE OBRA	**PÁGINA: 1 DE 1**

FECHA	**DD**	26	**MM**	10	**AA**	2025	**CORTE N°**	4	**ELABORÓ**	
OBJETO DEL CONTRATO:	MEJORAMIENTO DE LA VIA QUE COMUNICA LA VEREDA EL ENCANTO CON EL CORREGIMIENTO EL SILENCIO, MUNICIPIO DE CAREPA, DEPARTAMENTO DE ANTIOQUIA.									
INTERVENTOR:	WILMAR LOZANO MOSQUERA						**NIT O C.C.**	1.077.427.408-8	**CONTRATO DE INTERVENTORIA N°**	CM-001-2024
CONTRATISTA:	RAING PROYECTOS S.A.S.						**NIT O C.C.**	901.640.929-0	**CONTRATO DE OBRA N°**	LP-001-2024

NP03	**ITEM NO PREVISTO**	**ÍTEM**	EXCAVACIÓN EN MATERIAL COMUN DE LA EXPLANACIÓN Y CANALES	**UNID.**	**m3**	**UBICACIÓN**	**VEREDA EL ENCANTO CAREPA**	
			Localización	**Dimensiones**			**No Elem.**	**Medida Total**
				Ancho	**Alto**	**Longitud**		
			Abcs K1+052 a K0+1108 lado izquierdo	2,30	0,58	56,00		74,70
			Abcs K1+052 a K0+1108 lado derecho	1,69	0,48	56,00		45,43
			Abcs K0+945 a K0+996 lado izquierdo	1,60	1,18	51,00		96,29
			Abcs K0+881 a K0+945 lado izquierdo	0,90	0,61	64,00		35,14
			Abcs K0+817 a K0+881 lado izquierdo	1,00	0,45	64,00		28,80
			Abcs K0+881 a K0+980 lado derecho	0,90	0,58	96,00		50,11
			Abcs K0+873 a K0+881 lado derecho	0,55	0,40	8,00		1,76
			Abcs K0+851 a K0+873 lado derecho	0,90	0,40	22,00		7,92
			Abcs K0+887 a K0+851 lado derecho	1,70	0,45	64,00		48,96
			Abcs K0+787 a K0+817 lado izquierdo	1,00	0,40	30,00		12,00
			Abcs K0+720 a K0+736 lado izquierdo	1,80	0,70	16,00		20,16
			Abcs K0+710 a K0+720 lado izquierdo	2,50	0,50	10,00		12,50
			Abcs K0+710 a K0+730 lado derecho	2,35	0,70	20,00		32,90
			Abcs K0+685 a K0+710 lado derecho	1,84	0,70	25,00		32,29
			Abcs K0+670 a K0+710 lado izquierdo	2,40	0,92	40,00		88,32
			Abcs K0+620 a K0+660 lado derecho	1,80	0,75	40,00		54,00
			Abcs K0+620 a K0+645 lado izquierdo	2,30	0,90	25,00		51,75
			Abcs K0+460 a K0+550 lado derecho	2,40	0,65	90,00		140,40
			Abcs K0+420 a K0+460 lado derecho	2,20	0,70	2,31		3,56
			Abcs K0+330 a K0+420 lado derecho	2,20	0,71	90,00		
			Abcs K0+290 a K0+330 lado derecho	2,20	0,68	13,56		
			Subtotal Acta Parcial #1					799,11
			Subtotal Acta Parcial #2					-
			Subtotal Acta Parcial #4					37,88
			TOTAL					**836,98**

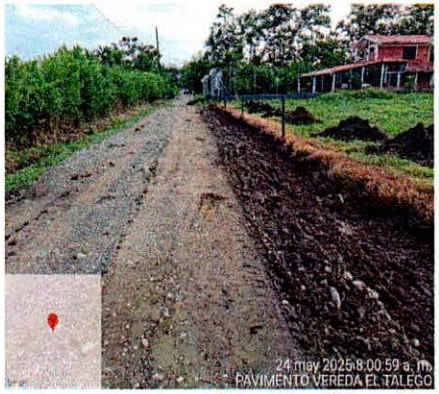

ELDER LAZARO MENA HERNANDEZ
DIRECTOR DE OBRA
N.T.P. 05202181146 ANT

RONALD ROBLEDO ROBLEDO
DIRECTOR DE INTERVENTORIA
N.T.P. 05202140760 ANT

RAING PROYECTOS S.A.S. NIT 901.640.929-0	**ACTA PARCIAL DE OBRA #4**	**CÓDIGO:**
		VERSIÓN:01
	MEMORIAS DE CÁLCULO DE OBRA	**PÁGINA: 1 DE 1**

FECHA	**DD**	26	**MM**	10	**AA**	2025	**CORTE N°**	4	**ELABORÓ**	
OBJETO DEL CONTRATO:	MEJORAMIENTO DE LA VIA QUE COMUNICA LA VEREDA EL ENCANTO CON EL CORREGIMIENTO EL SILENCIO, MUNICIPIO DE CAREPA, DEPARTAMENTO DE ANTIOQUIA.									
INTERVENTOR:	WILMAR LOZANO MOSQUERA							**NIT O C.C.**	1.077.427.408-8	**CONTRATO DE INTERVENTORIA N°** CM-001-2024
CONTRATISTA:	RAING PROYECTOS S.A.S.							**NIT O C.C.**	901.640.929-0	**CONTRATO DE OBRA N°** LP-001-2024

3	II - AFIRMADOS, SUBBASES Y BASES	ÍTEM	SUBBASE GRANULAR CLASE C	UNID.	m3	UBICACIÓN	VEREDA EL ENCANTO CAREPA

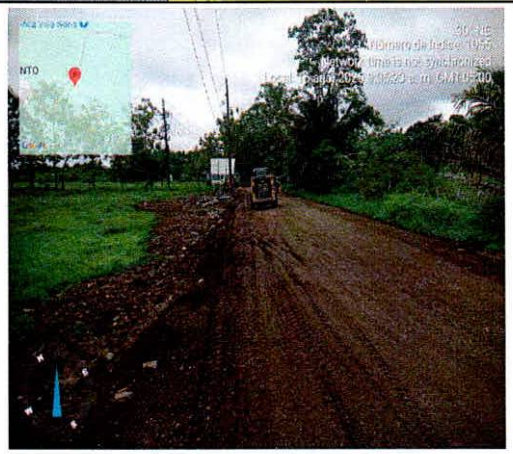

Localización	Dimensiones Ancho	Alto	Longitud	No Elem.	Medida Total
Abscisa K1+052 a Abscisa K1+108	6,00	0,15	995,04		895,54
Subtotal Acta Parcial #1					196,20
Subtotal Acta Parcial #2					541,79
Subtotal Acta Parcial #3					157,55
TOTAL					**895,54**

RAING PROYECTOS S.A.S. NIT. 901.640.929 - 0	ACTA PARCIAL DE OBRA #4	CÓDIGO:
		VERSIÓN:01
	MEMORIAS DE CÁLCULO DE OBRA	PÁGINA: 1 DE 1

FECHA	DD	26	MM	10	AA	2025	CORTE N°	4	ELABORÓ	
OBJETO DEL CONTRATO:	MEJORAMIENTO DE LA VIA QUE COMUNICA LA VEREDA EL ENCANTO CON EL CORREGIMIENTO EL SILENCIO, MUNICIPIO DE CAREPA, DEPARTAMENTO DE ANTIOQUIA.									
INTERVENTOR:	WILMAR LOZANO MOSQUERA						NIT O C.C.	1.077.427.408-8	CONTRATO DE INTERVENTORIA N°	CM-001-2024
CONTRATISTA:	RAING PROYECTOS S.A.S.						NIT O C.C.	901.640.929-0	CONTRATO DE OBRA N°	LP-001-2024

4	III - ESTRUCTURA DE PAVIMENTO	ÍTEM	PAVIMENTO EN CONCRETO HIDRAULICO MR=3.8 Mpa (Incluye acero transferencia longitudinal y transversal y juntas)	UNID.	m3	UBICACIÓN	VEREDA EL ENCANTO CAREPA

Localización	Dimensiones Ancho	Alto	Longitud	No Elem.	Medida Total
Abscisa K1+052 a Abscisa K1+108	5,00	0,15	56,00		42,00
Abscisa K0+787 a Abscisa K0+996	5,00	0,15	209,00		156,75
Abscisa K0+410 a Abscisa K0+736	5,00	0,15	326,00		244,50
Abscisa K0+300 a Abscisa K0+410	5,00	0,15	109,00		81,75
Abscisa K0+000 a Abscisa K0+300 Lado Derecho	5,00	0,15	295,04		221,28
Subtotal Acta Parcial #1					162,47
Subtotal Acta Parcial #2					280,78
Subtotal Acta Parcial #3					303,03
TOTAL					746,28

RAING PROYECTOS S.A.S. NIT. 901.640.929 - 0	**ACTA PARCIAL DE OBRA #4**	**CÓDIGO:**
		VERSIÓN:01
	MEMORIAS DE CÁLCULO DE OBRA	**PÁGINA: 1 DE 1**

FECHA	DD	26	MM	10	AA	2025	CORTE N°	4	ELABORÓ		
OBJETO DEL CONTRATO:	MEJORAMIENTO DE LA VIA QUE COMUNICA LA VEREDA EL ENCANTO CON EL CORREGIMIENTO EL SILENCIO, MUNICIPIO DE CAREPA, DEPARTAMENTO DE ANTIOQUIA.										
INTERVENTOR:	WILMAR LOZANO MOSQUERA							NIT O C.C.	1.077.427.408-8	CONTRATO DE INTERVENTORIA N°	CM-001-2024
CONTRATISTA:	RAING PROYECTOS S.A.S.							NIT O C.C.	901.640.929-0	CONTRATO DE OBRA N°	LP-001-2024

7	IV - ESTRUCTURAS Y DRENAJES	ÍTEM	ACERO DE REFUERZO FY 420 MPA	UNID.	kg	UBICACIÓN	VEREDA EL ENCANTO CAREPA

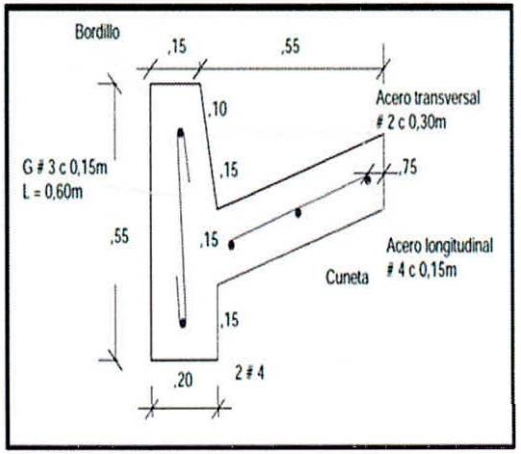

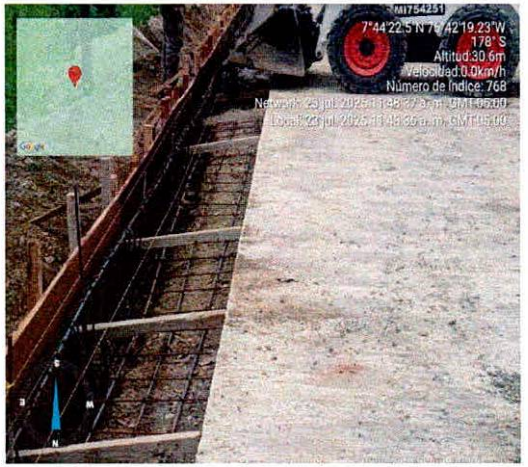

Localización	Dimensiones Diametro	Dimensiones Peso	Dimensiones Longitud	No Elem.	Medida Total
Abscisa K1+052 a Abscisa K1+108			**56,00**		
Acero transversal #2@0.30m	0,0064	0,250	0,60	373,33	56,00
Acero longitudinal #4@0.15m	0,0127	0,994	56,00	10,00	556,64
Gancho #3@0.15m	0,0095	0,560	0,60	746,67	250,88
Abscisa K0+787 a Abscisa K0+996			**209,00**		
Acero transversal #2@0.30m	0,0064	0,250	0,60	1.393,33	209,00
Acero longitudinal #4@0.15m	0,0127	0,994	209,00	10,00	2.077,46
Gancho #3@0.15m	0,0095	0,560	0,60	2.786,67	936,32
Abscisa K0+300 a Abscisa K0+736			**730,04**		
Acero transversal #2@0.30m	0,0064	0,250	0,60	4.866,93	730,04
Acero longitudinal #4@0.15m	0,0127	0,994	730,04	10,00	7.256,60
Gancho #3@0.15m	0,0095	0,560	0,60	9.733,87	3.270,58
Placas de concreto					
Acero longitudinal eje x #4@0.15m	0,0127	0,99	2,40	136,00	324,44
Acero longitudinal eje y #4@0.15m	0,0127	0,99	2,40	136,00	324,44

Subtotal Acta Parcial #1	-
Subtotal Acta Parcial #2	4.086,30
Subtotal Acta Parcial #3	7.981,85
Subtotal Acta Parcial #4	3.924,25
TOTAL	**15.992,40**

RAING PROYECTOS S.A.S. NIT. 901.640.929-0	**ACTA PARCIAL DE OBRA #4**	**CÓDIGO:**
		VERSIÓN:01
	MEMORIAS DE CÁLCULO DE OBRA	**PÁGINA: 1 DE 1**

FECHA	DD	26	MM	10	AA	2025	CORTE N°	4	ELABORÓ		
OBJETO DEL CONTRATO:	MEJORAMIENTO DE LA VIA QUE COMUNICA LA VEREDA EL ENCANTO CON EL CORREGIMIENTO EL SILENCIO, MUNICIPIO DE CAREPA, DEPARTAMENTO DE ANTIOQUIA.										
INTERVENTOR:	WILMAR LOZANO MOSQUERA						NIT O C.C.	1.077.427.408-8	CONTRATO DE INTERVENTORIA N°	CM-001-2024	
CONTRATISTA:	RAING PROYECTOS S.A.S.						NIT O C.C.	901.640.929-0	CONTRATO DE OBRA N°	LP-001-2024	

10	IV - ESTRUCTURAS Y DRENAJES	ÍTEM	CUNETA DE CONCRETO VACIADA IN SITU; INCLUYE LA CONFORMACION DE LA SUPERFICIE DE APOYO	UNID.	m3	UBICACIÓN	VEREDA EL ENCANTO CAREPA

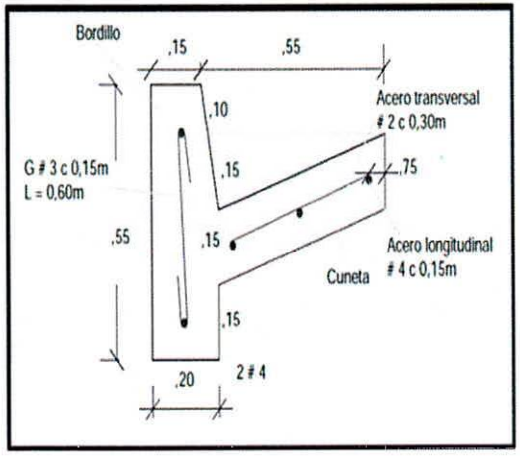

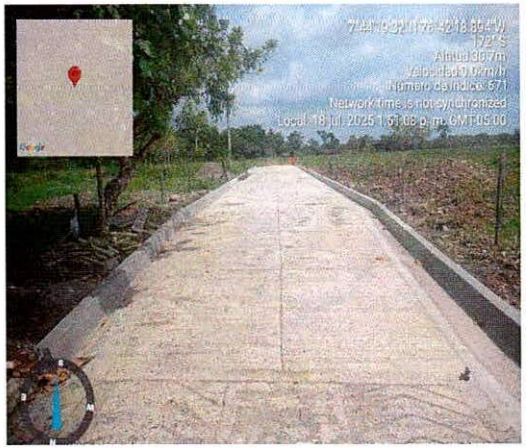

Localización	Dimensiones Ancho	Dimensiones Alto	Dimensiones Longitud	No Elem.	Medida Total
Abscisa K1+052 a Abscisa K1+108			**56,00**		
Cuneta derecha	0,5000	0,150	56,00	1,00	4,20
Sardinel derecho	0,1750	0,550	56,00	1,00	5,39
Cuneta izquierda	0,5000	0,150	45,00	1,00	3,38
Sardinel izquierdo	0,1750	0,550	45,00	1,00	4,33
Cuneta izquierda en V ancho= 0,80	0,8000	0,150	11,00	1,00	1,32
Abscisa K0+787 a Abscisa K0+996			**209,00**		
Cuneta derecha	0,5000	0,150	155,70	1,00	11,68
Sardinel derecho	0,1750	0,550	155,70	1,00	14,99
Cuneta derecha en V ancho= 1,00	1,0000	0,150	23,40	1,00	3,51
Cuneta derecha en V ancho= 0,70	0,7000	0,150	11,00	1,00	1,16
Cuneta derecha en V ancho= 1,65	1,6500	0,150	11,00	1,00	2,72
Cuneta izquierda	0,5000	0,150	173,60	1,00	13,02
Sardinel izquierdo	0,1750	0,550	173,60	1,00	16,71
Cuneta izquierda en V ancho= 0,80	0,8000	0,150	35,40	1,00	4,25
Abscisa K0+000 a Abscisa K0+736			**730,04**		
Cuneta derecha	0,5000	0,150	678,90	1,00	50,92
Sardinel derecho	0,1750	0,550	678,90	1,00	65,34
Cuneta derecha en V ancho= 1,00	1,0000	0,150	33,00	1,00	4,95
Cuneta derecha en V ancho= 0,70	0,7000	0,150	6,00	1,00	0,63
Cuneta derecha en V ancho= 1,65	1,6500	0,150	4,00	1,00	0,99
Cuneta derecha en V ancho= 1,30	1,3000	0,150	13,60	1,00	2,65
Cuneta izquierda	0,5000	0,150	639,80	1,00	47,99

cuneta de acceso costado izquierdo	1,50	0,15	9,00	1,00	2,03
cuneta de acceso costado derecho absc 900	1,18	0,15	8,94	1,00	1,58
cuneta de acceso costado derecho	1,16	0,15	9,10	1,00	1,58
cuneta de acceso costado izquierdo absc 350	3,80	0,15	3,08	1,00	1,76
Subtotal Acta Parcial #1					-
Subtotal Acta Parcial #2					90,76
Subtotal Acta Parcial #3					139,06
Subtotal Acta Parcial #4					111,21
TOTAL					**341,02**

ELDER LAZARO MENA HERNANDEZ
DIRECTOR DE OBRA
N.T.P. 05202181146 ANT

RONALD ROBLEDO ROBLEDO
DIRECTOR DE INTERVENTORIA
N.T.P. 05202140760 ANT

RAING PROYECTOS S.A.S. NIT: 901.640.929 - 0	**ACTA PARCIAL DE OBRA #4**	**CÓDIGO:**
		VERSIÓN:01
	MEMORIAS DE CÁLCULO DE OBRA	**PÁGINA: 1 DE 1**

FECHA	DD	26	MM	10	AA	2025	CORTE N°	4	ELABORÓ	
OBJETO DEL CONTRATO:	MEJORAMIENTO DE LA VIA QUE COMUNICA LA VEREDA EL ENCANTO CON EL CORREGIMIENTO EL SILENCIO, MUNICIPIO DE CAREPA, DEPARTAMENTO DE ANTIOQUIA.									
INTERVENTOR:	WILMAR LOZANO MOSQUERA						NIT O C.C.	1.077.427.408-8	CONTRATO DE INTERVENTORIA N°	CM-001-2024
CONTRATISTA:	RAING PROYECTOS S.A.S.						NIT O C.C.	901.640.929-0	CONTRATO DE OBRA N°	LP-001-2024

11	V - SEÑALIZACIÓN Y SEGURIDAD	ÍTEM	SEÑAL VERTICAL DE TRANSITO VERTICAL TIPO 1 CON LAMINA RETRORREFLECTIVA TIPO III (75X75)	UNID.	m3	UBICACIÓN	VEREDA EL ENCANTO CAREPA

Localización	Dimensiones Ancho	Alto	Longitud	No Elem.	Medida Total
Abscisa K0+000 a Abscisa K1+108			**1000,00**		
Señal vertical de tránsito Tipo 1				12,00	12,00

Subtotal Acta Parcial #1	-
Subtotal Acta Parcial #2	-
Subtotal Acta Parcial #3	-
Subtotal Acta Parcial #4	12,00
TOTAL	**12,00**

RAING PROYECTOS S.A.S. NIT. 901.640.929-0	**ACTA PARCIAL DE OBRA #4**	**CÓDIGO:**
		VERSIÓN:01
	MEMORIAS DE CÁLCULO DE OBRA	**PÁGINA: 1 DE 1**

FECHA	**DD**	26	**MM**	10	**AA**	2025	**CORTE N°**	4	**ELABORÓ**		
OBJETO DEL CONTRATO:	MEJORAMIENTO DE LA VIA QUE COMUNICA LA VEREDA EL ENCANTO CON EL CORREGIMIENTO EL SILENCIO, MUNICIPIO DE CAREPA, DEPARTAMENTO DE ANTIOQUIA.										
INTERVENTOR:	WILMAR LOZANO MOSQUERA							**NIT O C.C.**	1.077.427.408-8	**CONTRATO DE INTERVENTORIA N°**	CM-001-2024
CONTRATISTA:	RAING PROYECTOS S.A.S.							**NIT O C.C.**	901.640.929-0	**CONTRATO DE OBRA N°**	LP-001-2024

12	**V - SEÑALIZACIÓN Y SEGURIDAD**	**ÍTEM**	LINEA DEMARCACIÓN CON PINTURA EN FRÍO	**UNID.**	**m3**	**UBICACIÓN**	**VEREDA EL ENCANTO CAREPA**

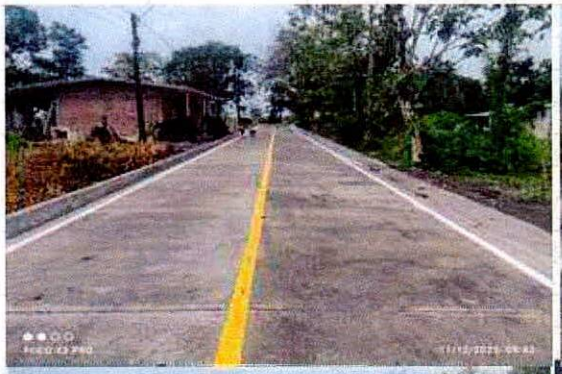

Localización	Dimensiones Ancho	Dimensiones Alto	Dimensiones Longitud	No Elem.	Medida Total
Abscisa K0+000 a Abscisa K1+108			**995,04**		
Linea demarcación con pintura en frío			3186,00		3.186,00

Subtotal Acta Parcial #1	-
Subtotal Acta Parcial #2	-
Subtotal Acta Parcial #3	-
Subtotal Acta Parcial #4	3.186,00
TOTAL	**3.186,00**